Automatic Isokinetic sampling system

Determinazione del particolato
Total Particulate matter

Filtro interno al camino – in accordo ai metodi :
Instack filter- in accordance to :

- ***ISO 9096***
- ***EPA 17***
- ***A.S. 4323 1.2.***
- ***UNICHIM***

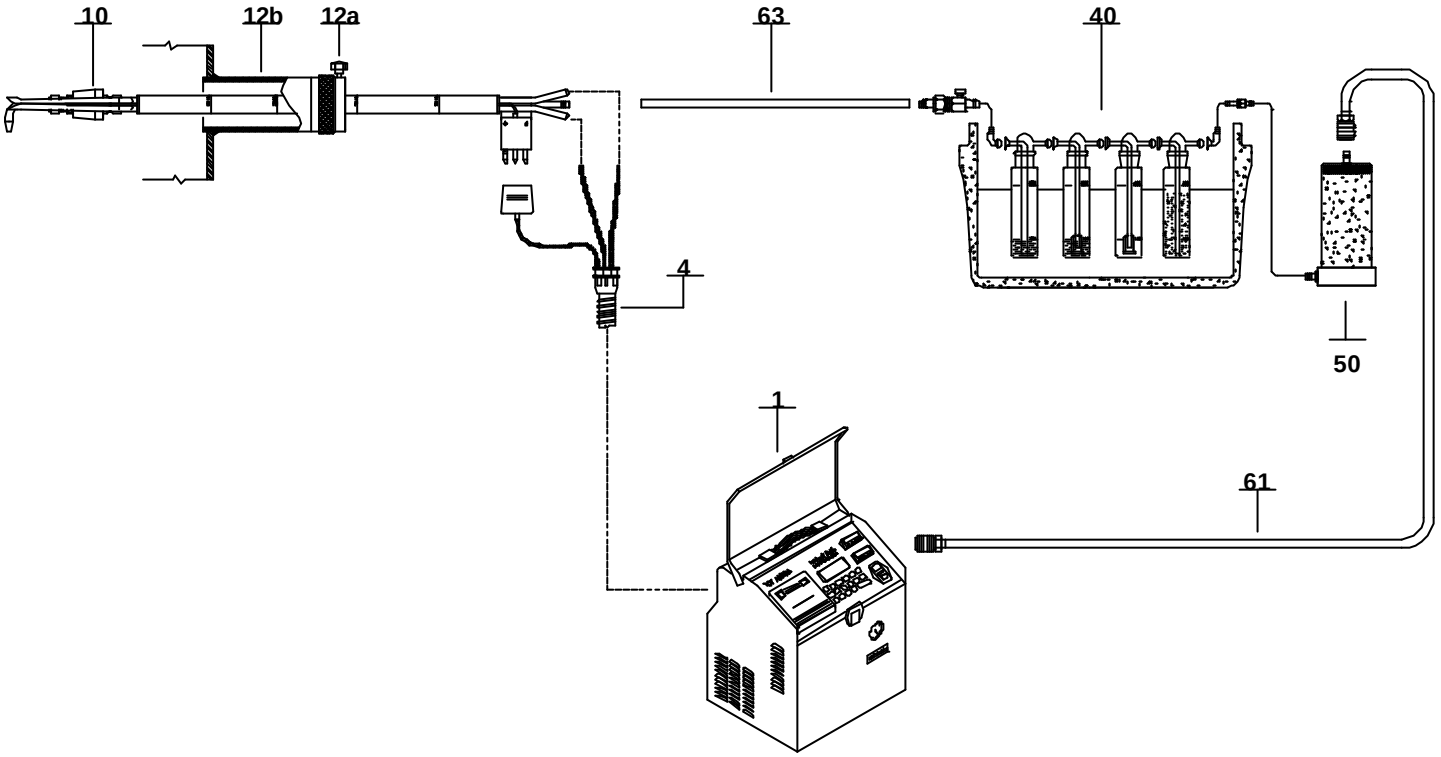

Pos.	Descrizione - *Description*	Codice - *Part Number*	Price
1	Campionatore Automatico ISOSTACK BASIC *Automatic sampler ISOSTACK BASIC* - Opzione stampante – *Printer option* - Opzione termoreg. - *Thermoregulator option*	AC99-020-0000SP AA99-012-9902SP AC99-020-9900SP	
4	Cavo ombelicale - *Umbilical cable* ISOSTACK BASIC	• L 4 m - AC99-010-9900SP • L 8 m - AC99-010-9901SP	
10	Kit per prelievi isocinetici "MiniStack" *"MiniStack" isokinetic sampling Kit*	AC99-104-0000KP - PRODUCT DATA 41	
12a	Dispositivo di fissaggio e scorrimento *Slide and lock device*	AC99-104-9901SP	
12b	Bocchello per presa d'analisi *Measuring port*	AC99-104-9902SN	
40	Dispositivo portatile di raffreddamento e raccolta condensa *Portable cooling and moisture device*	AD99-001-0200SP	
50	trappola gel di silice capacità 1 lt *1 lt. Silica gel trap*	AD99-012-0010SP	
61	Tubo d'aspirazione in Raufilam T max. 80 °C *Raufilam suction tube T max. 80°*	Lunghezze su richiesta - *Length upon request*	

63	Tubo di aspirazione in silicone T max 180°C diam. 6/10 *Silicon suction tube T max. 180° diam. 6/10*	999SA008 Lunghezze su richiesta - *Length upon request*	
40	Dispositivo portatile di raffreddamento e raccolta condensa *Portable cooling and moisture device*	AD99-001-0200SP	
50	trappola gel di silice capacità 1 lt *1 lt. Silica gel trap*	AD99-012-0010SP	
60	Tubo aspirazione in Aisi 316 T max 650 °C *High temperature Aisi 316 suction tube T max. 650 °C*	L 4 m - AD99-003-0010SP	
61	Tubo di aspirazione in silicone T max 180°C diam. 10/18 *Silicon suction tube T max. 180° diam. 10/18*	Lunghezze su richiesta - *Length upon request*	
62	terminale con innesto per attacco rapido *Quick connector fitting*	AC99-098-9905SP	
63	Tubo d'aspirazione in Raufilam T max. 80 °C Raufilam suction tube T max. 80°	Lunghezze su richiesta - *Length upon request*	